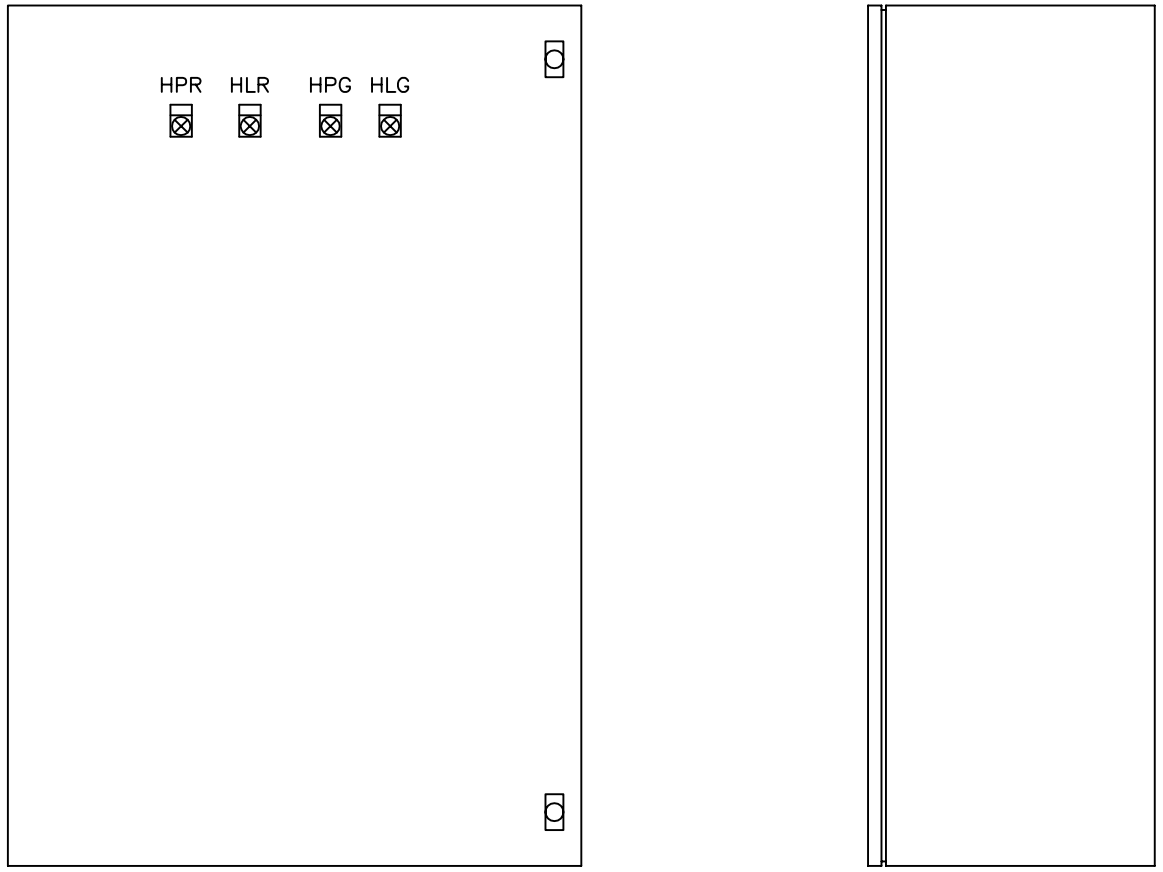

HPR VERKKO SAATAVILLA (VALKOINEN)
HLR VERKKO KYTKETTY (VIHREÄ)
HPG GEN SAATAVILLA (KELTAINEN)
HLG GEN KYTKETTY (PUNAINEN)

HPR MAINS VOLTAGE PRESENCE WHITE LAMP
HLR MAINS ON LOAD GREEN LAMP
HPG GENSET VOLTAGE PRESENCE YELLOW LAMP
HLG GENSET ON LOAD RED LAMP

ATS KYTKENTÄKUVA (periaate) < 70 kVA

T:\01 - Tuotteet\01 - Aggregaatit\02 - Greenpower\3 - Sähkökuvat\GP ATS (Kontaktorikeskukset)\GP-ATS-Periaatekuva alle 70 kVA (2026-09-07).dwg

Piirtänyt	Päivämäärä/klo	Numero
HSA Oy, Pasi Salmela	7.9.2026 11.09.05	GP-ATS-PERIAATEKUVA ALLE 70 KVA (2026-09-07)

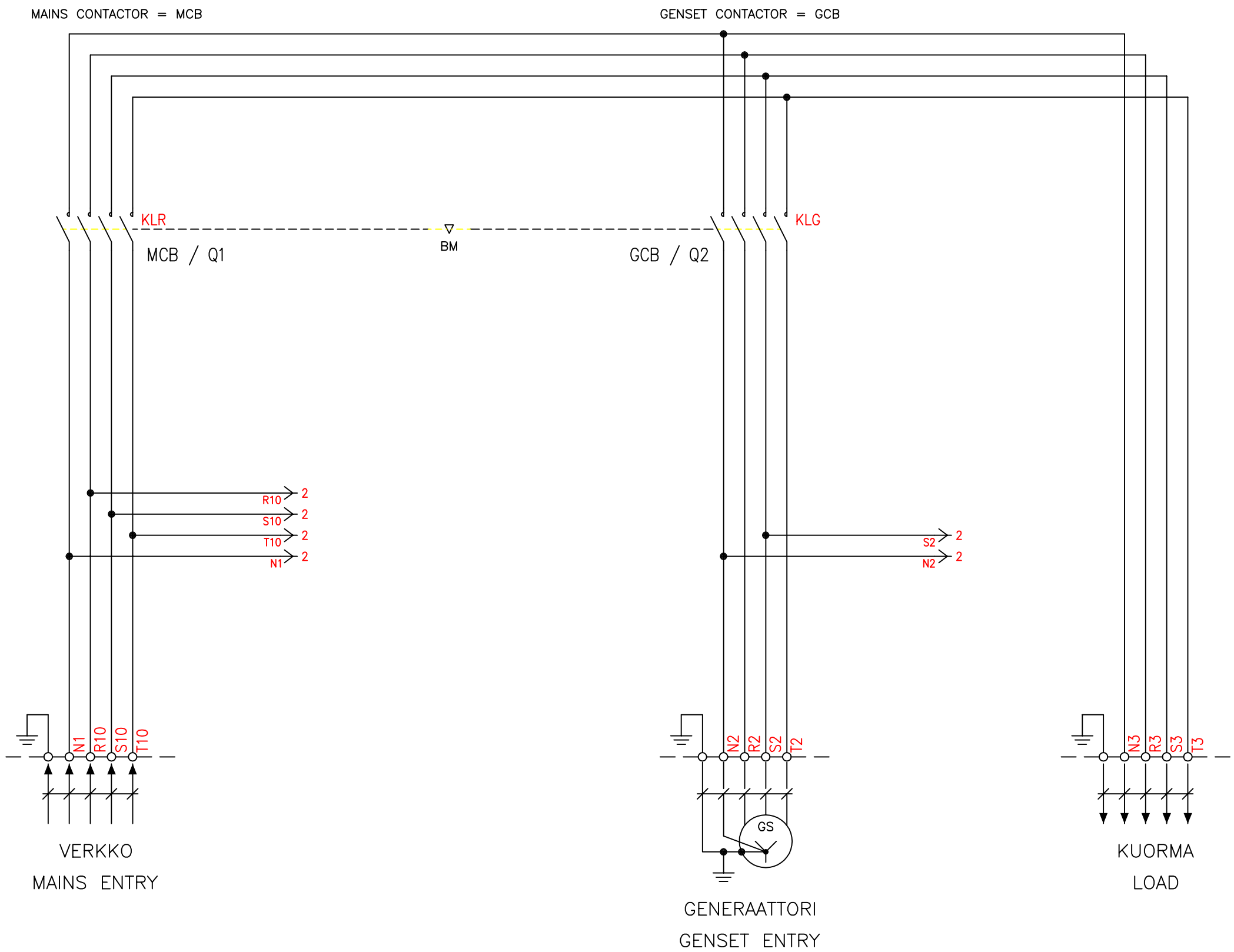

ATS KYTKENTÄKUVA (periaate) < 70 kVA

T:\01 - Tuotteet\01 - Aggregaatit\02 - Greenpower\3 - Sähkökuvat\GP ATS (Kontaktorikeskukset)\GP-ATS-Periaatekuva alle 70 kVA (2026-09-07).dwg

Piirtänyt	Päivämäärä\kl	Numero
HSA Oy, Pasi Salmela	7.9.2026 11.09.05	GP-ATS-PERIAATEKUVA ALLE 70 KVA (2026-09-07)

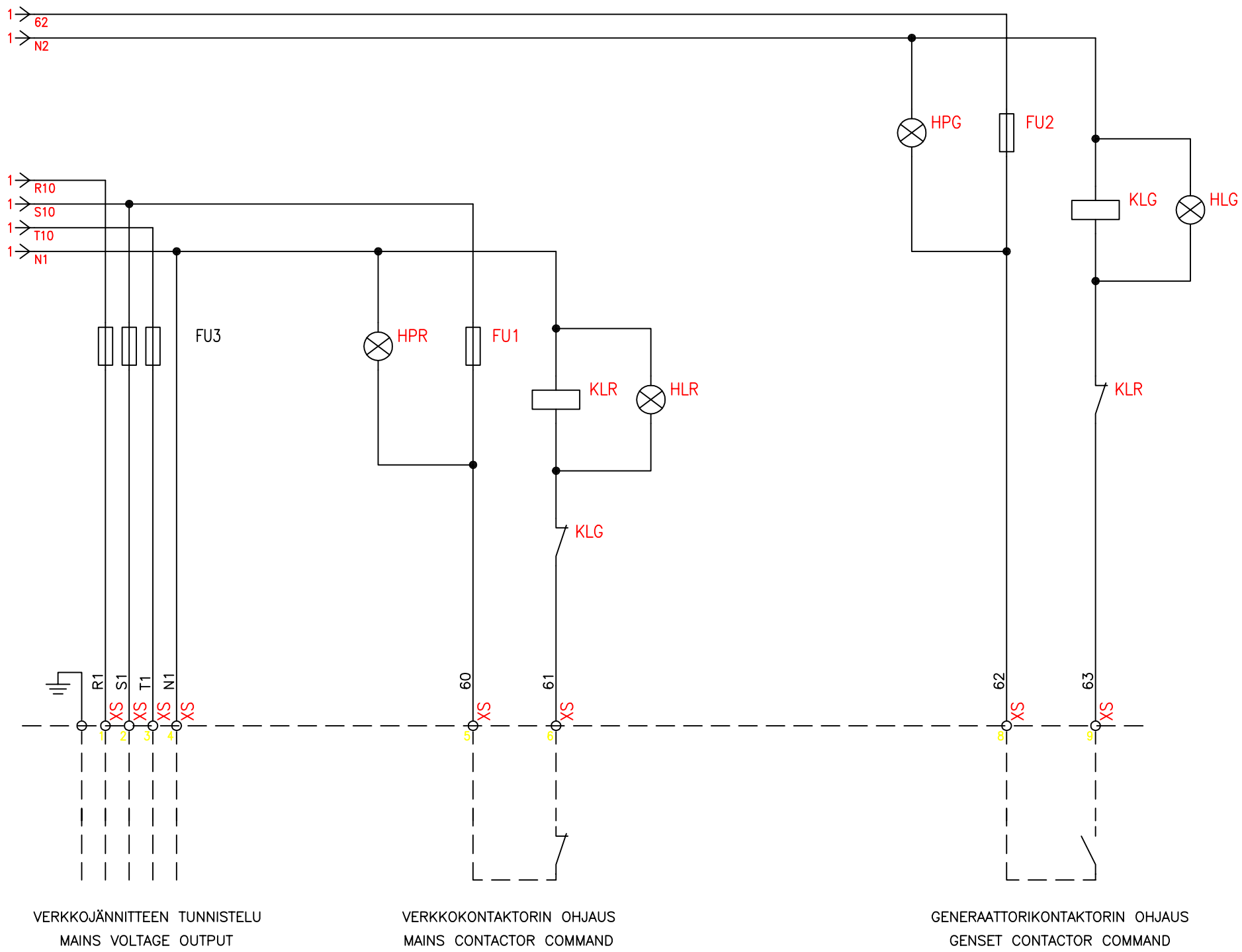

ATS KYTKENTÄKUVA (periaate) < 70 kVA

T:\01 - Tuotteet\01 - Aggregaatit\02 - Greenpower\3 - Sähkökuvat\GP ATS (Kontaktorikeskukset)\GP-ATS-Periaatekuva alle 70 kVA (2026-09-07).dwg

Piirtänyt	Päivämääräklo	Numero
HSA Oy, Pasi Salmela	7.9.2026 11.09.05	GP-ATS-PERIAATEKUVA ALLE 70 KVA (2026-09-07)

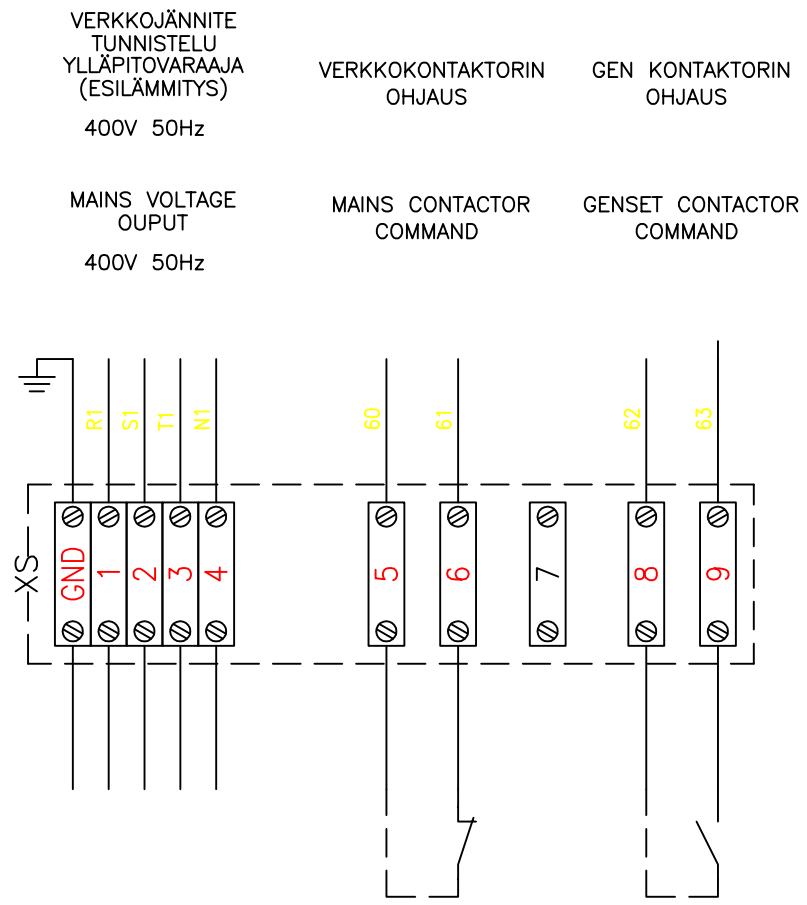

ATS KYTKENTÄKUVA (periaate) < 70 kVA

T:\01 - Tuotteet\01 - Aggregaatit\02 - Greenpower\3 - Sähkökuvat\GP ATS (Kontaktorikeskukset)\GP-ATS-Periaatekuva alle 70 kVA (2026-09-07).dwg

Piirtänyt	Päivämäärä\klo	Numero
HSA Oy, Pasi salmela	7.9.2026 11.09.05	GP-ATS-PERIAATEKUVA ALLE 70 KVA (2026-09-07)